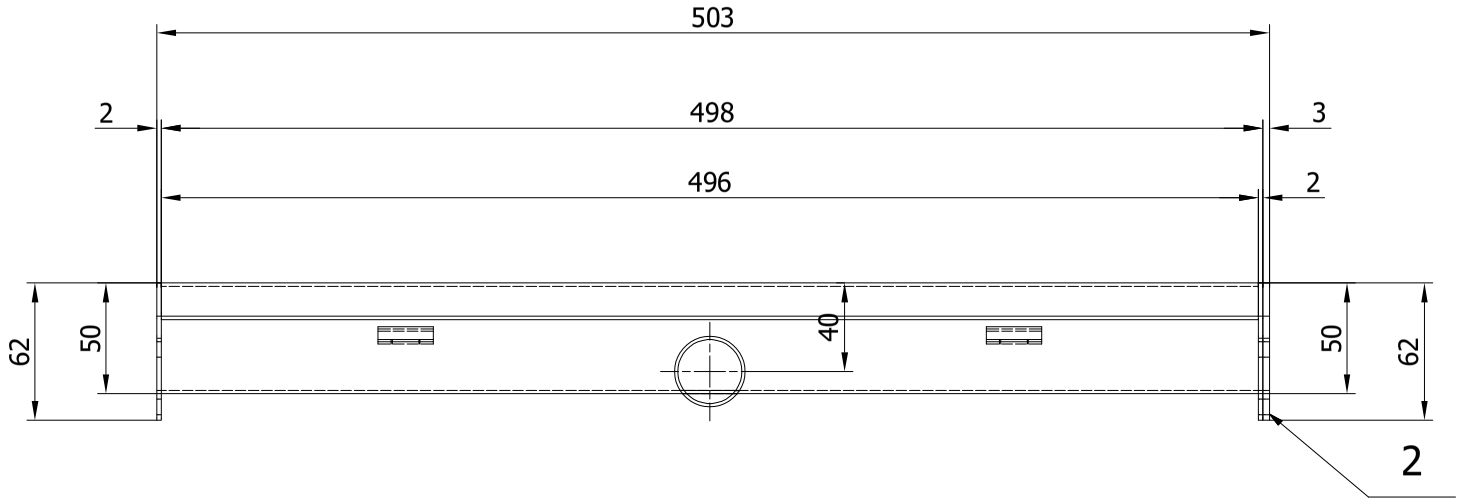

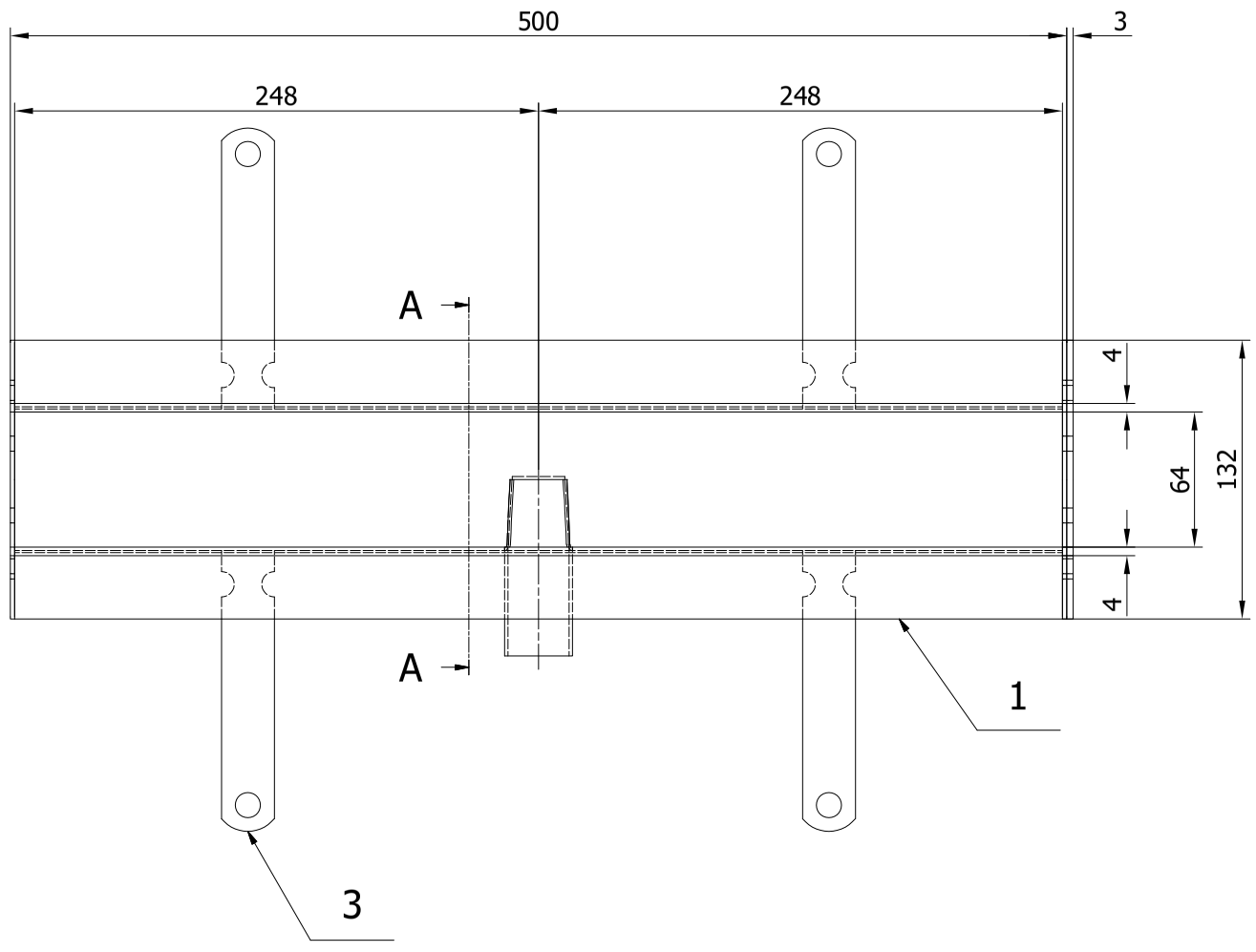

A-A (1 : 1)

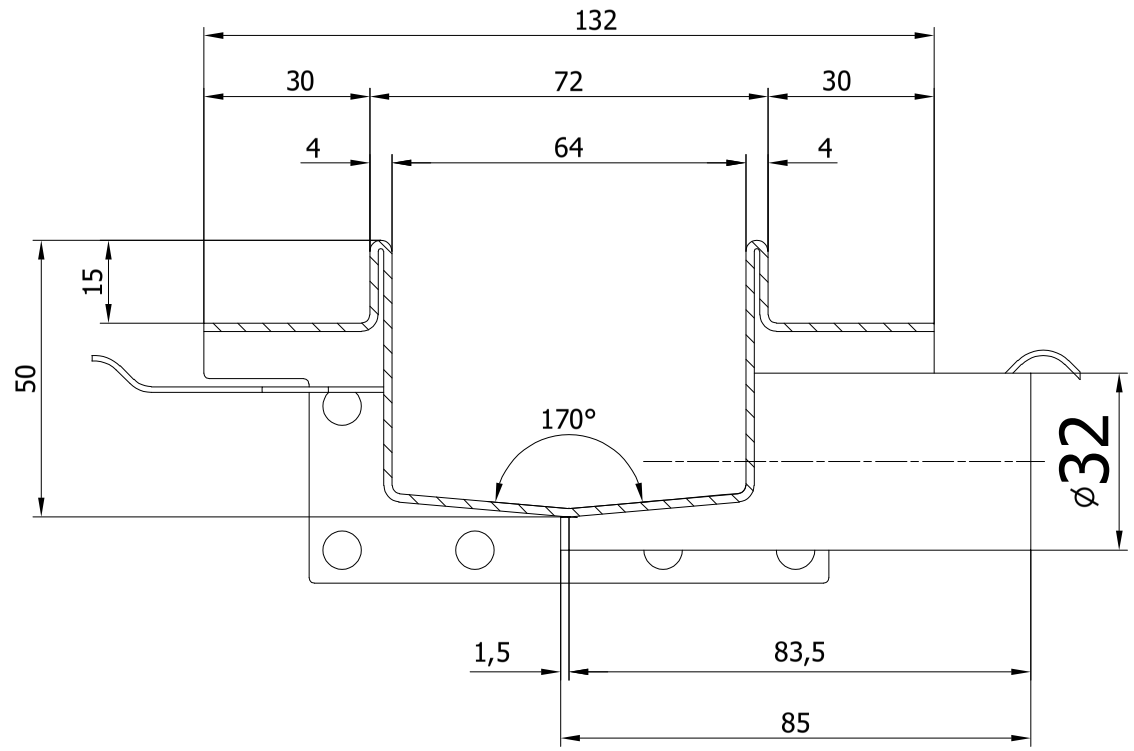

	Zanche di ancoraggio	Distanza:	275

ELENCO COMPONENTI

Art.	Qta.	DESCRZIONE	PESO	ARTICOLO	MATERIALE
1	1	Canale slot doppia fessura con scarico L500	1,6 kg	E68212	
2	1	ACO canale doppia fessura 72/48 guarnizione	0,01 kg	449109	EPDM
3	4	Zanche di ancoraggio	0,03 kg	05598	1.4301

Materiale:	Tolleranza: ISO 2768 -1m - 2L	Tolleranza per saldatura: EN ISO 13920 - AE	Peso: 1,72 kg
ACO SpA Via Beviera, n. 41 42011 Bagnolo in Piano (RE) IT Tel.: +39 0522 958111 www.aco.it	Cod. art. 449113	Indice: 1 / Cod. art. 449113	Surface finish:
	Disegnatore: Ufficio Tecnico	Revisione:	Proiezione ISO-E / Scala 1:2,5

DESCRIZIONE:

ACO Canale doppia fessura 72/48 L500, scarico centrale D32

Scheda: 1 /1

Il dIsegno è di proprietà di ACO S.p.A e ne è proibita la copia e la divulgazione non autorizzata. Marchio secondo DIN 34

Data: 26.11.2021

Data di rilancio:

A2